MOD : WR-C5FV-65

Production code : 6020152.3132 / FU60/90 CFGE

08/2025

MOD. / TYPE:

_60/60 CFGE/P 2/3
_60/90 CFGE/P

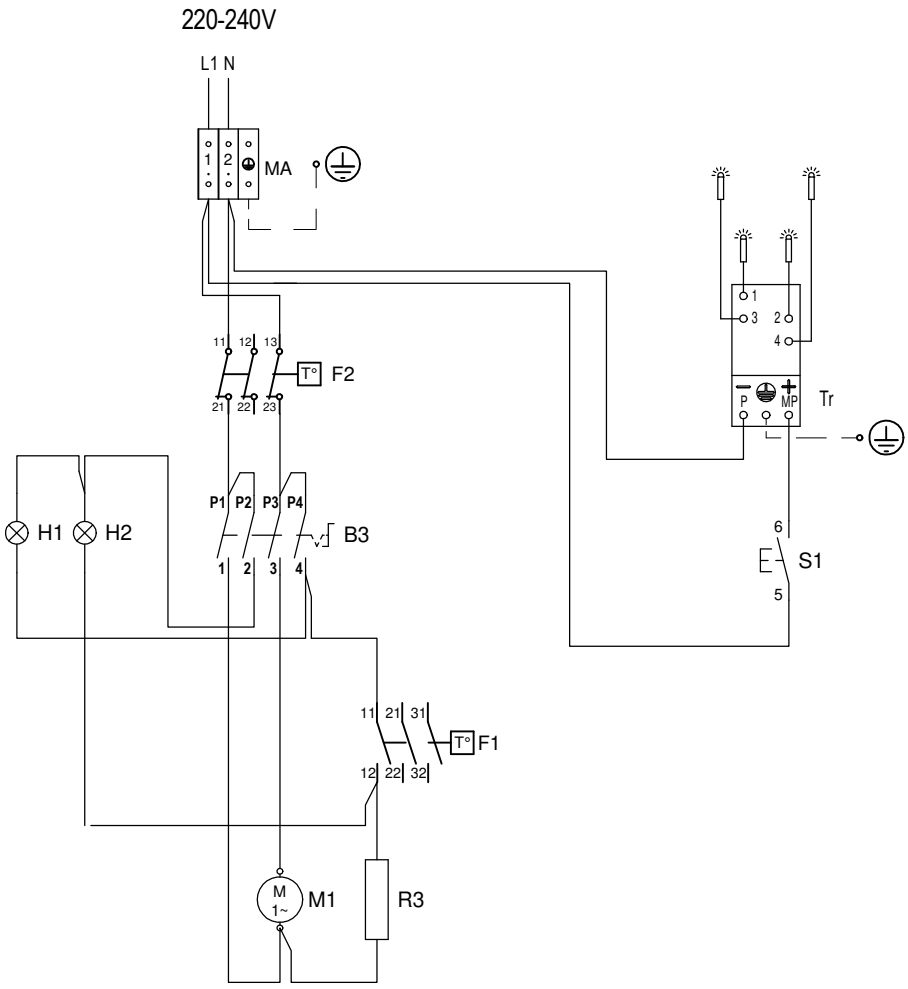

B3	INTERRUTTORE	CUTT-OFF SWITCH	EIN-AUS SCHALTER	INTERRUPTEUR
F1	TERMOSTATO	THERMOSTAT	THERMOSTAT	THERMOSTAT
F2	TERMOSTATO SICUREZZA	SAFETY THERMOSTAT	TEMPERATURBEGRENZER	THERMOSTAT DE SECURITE
H1	SPIA VERDE	GREEN INDICATOR LIGHT	GRUENE KONTROLLAMPE	LAMPE TEMOIN VERTE
H2	SPIA ARANCIO	ORANGE INDICATOR LIGHT	ORANGE KONTROLLAMPE	LAMPE TEMOIN ORANGE
MA	MORSETTIERA ARRIVO LINEA	POWER INLET TERMINAL BOARD	ANSCHLUSSBRETT	BORNES ARRIVE LIGNE
M1	MOTORE	MOTOR	MOTOR	MOTEUR
R3	RESISTENZA FORNO	OVEN HEATING ELEMENT	BACKOFEN HEIZKOERPER	RESISTANCE DU FOUR
S1	PULSANTE ACCENS.FUOCHI	BURNERS IGNITION PUSH BUTTON	BRENNER ZUENDUNG DRUCKKNOPF	POUSSOIR D'ALLUMAGE FOUR
Tr	GENERATORE 6 VIE	6 OUTPUTS GENERATOR	6 ABGAENGE GENERATOR	GENERATEUR 6 SORTIE

Prima di intervenire sull' apparecchiatura, scollegare l' alimentazione elettrica - Unplug the power supply before operating on the appliance
Bevor am gerät arbeiten ausschalten srè die elektrische speisung
Avant d'intervenir sur l'appareil, dèconnectez l'alimentation èlectrique - Desconectar el alimentaciòn antes cualquier intervenciòn sobre el aparato

FORNO ELETTRICO VENTILATO FOUR ELECTRIQ. VENTILATION ELECTRIC VENTILATED OVEN ELEKTRO UMLUFTBACKOFEN HORNO ELÉCTRICO VENTILADO	**MOD. / TYPE:** CFGE/P....	**Pot.(kW)** 3	**data:**_____ 16/01/2012	**COD.**	
		volt(VAC) 220-240 V	**nome:**_____ P.L.	**251.831.00**	
		ampere(A) 14	**ultima mod.:**__ /		
		hertz(Hz) 50-60	**FOGLIO:1/1**		

LA DITTA SI RISERVA, A TERMINI DI LEGGE, LA PROPRIETA' DI QUESTO DISEGNO CON DIVIETO DI RIPRODURLO O RENDERLO PUBBLICO A TERZI SENZA LA SUA AUTORIZZAZIONE