MOD : WR-RC80-03

Production code : R01B1020111

08/2025

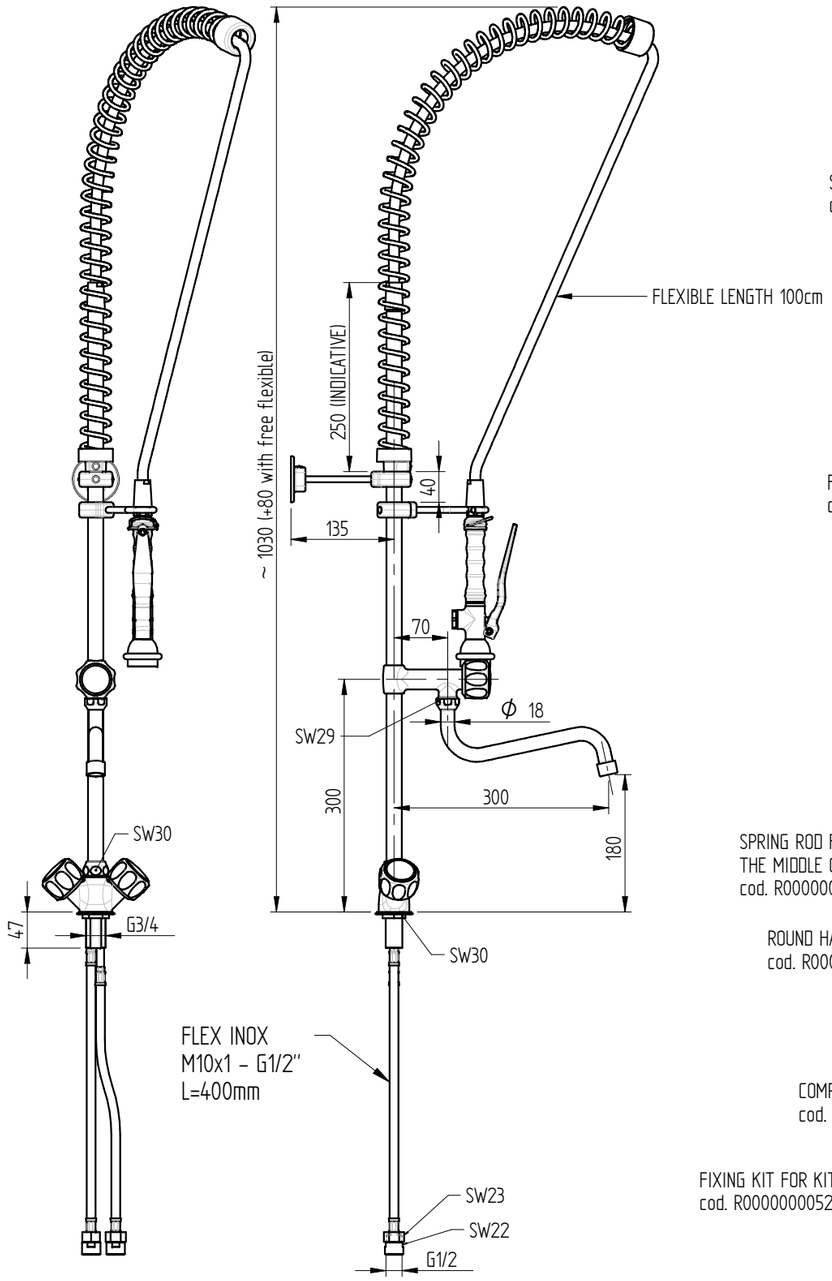

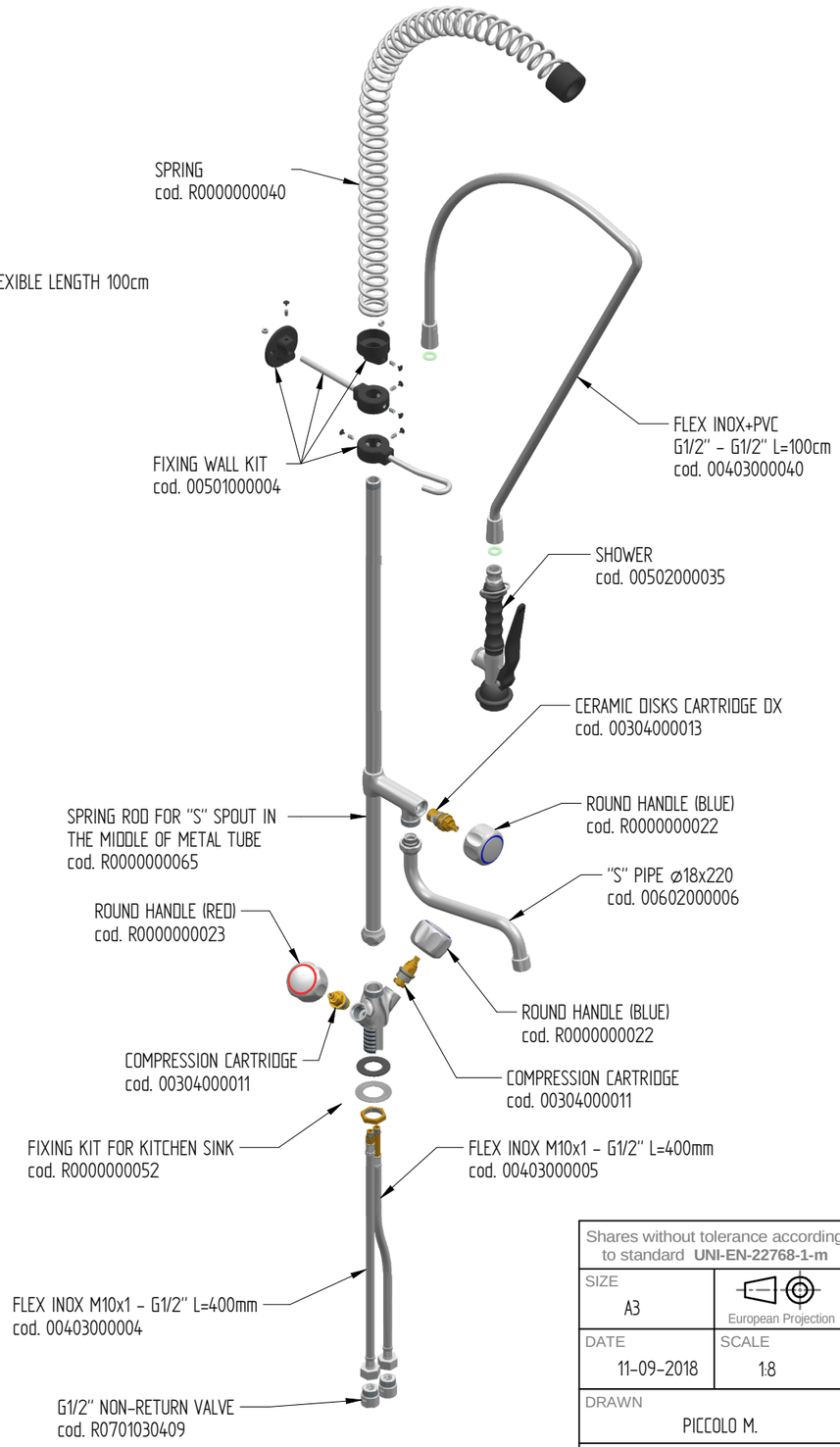

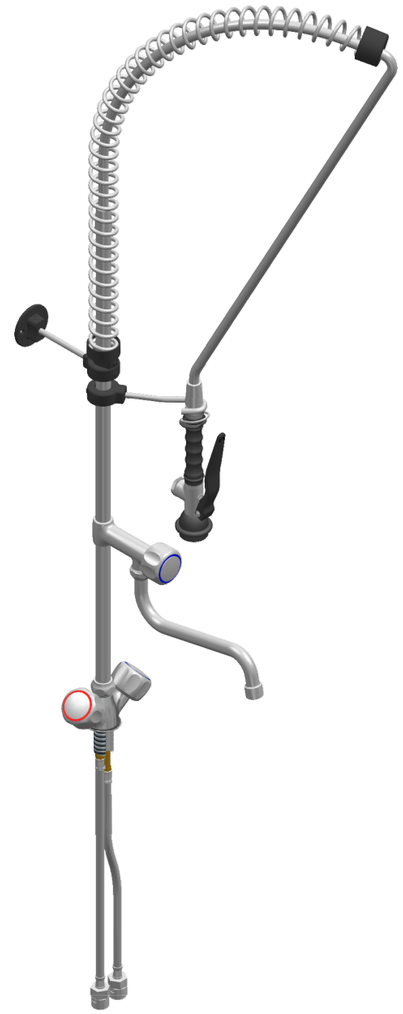

FLOW RATE : 12 L/min at 3,5 BAR only from the shower
14 L/min at 3,5 Bar onlly from the spout
18 L/min at 3,5 BAR when both + spout are open

sink fixing hole : ø27 mm

Shares without tolerance according to standard **UNI-EN-22768-1-m**	DESCRIPTION ONE HOLE PRE-RINSE UNIT WITH SWINGING "S" SPOUT IN THE MIDDLE OF THE TUBE, ROUND HANDLE AND BASIC SHOWER HAND WITH NON-RETURN VALVES	CODE R01B1020111
SIZE A3 — European Projection		WEIGHT 4,46 Kg
DATE 11-09-2018 — SCALE 1:8		
DRAWN PICCOLO M.		
VALIDATE PICCOLO M.		

DONE WITH DESIGN CAD - PROHIBITED THE CHANGES MANUAL

Rev. 01 - 15/03/2022

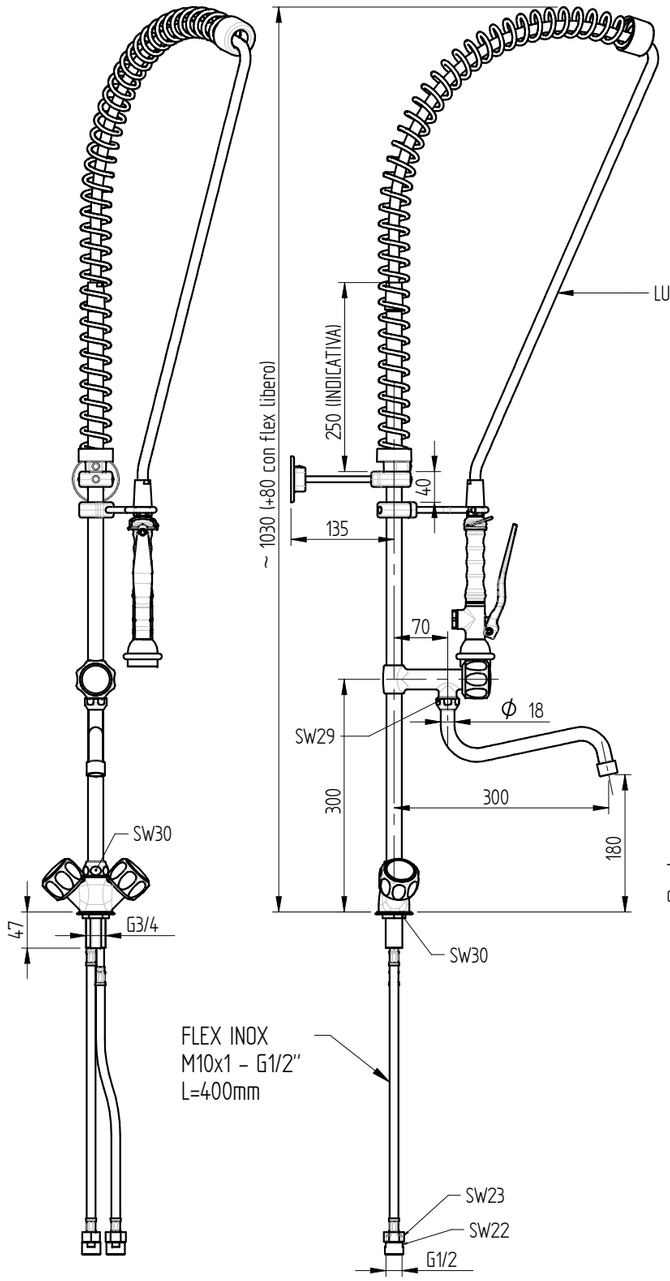

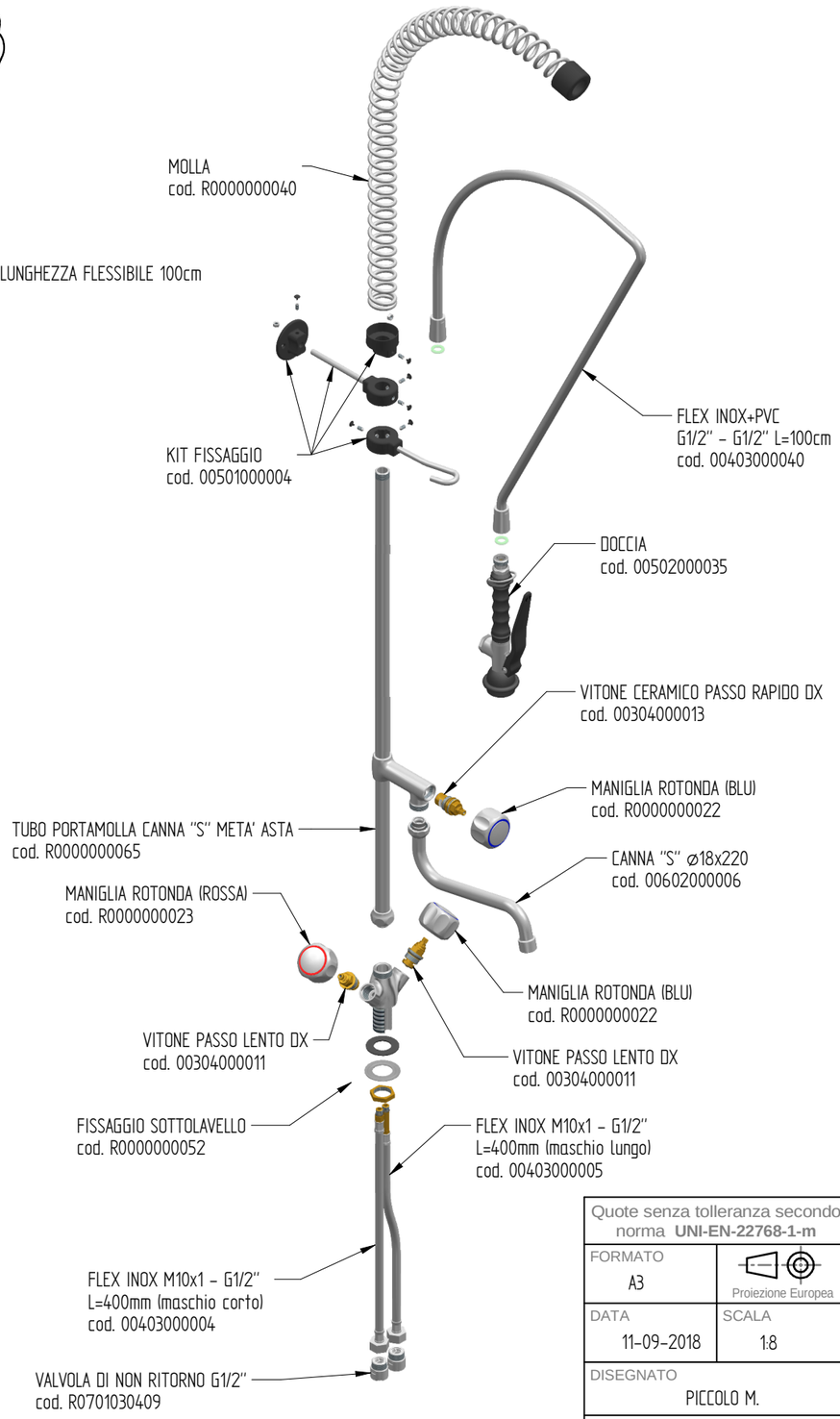

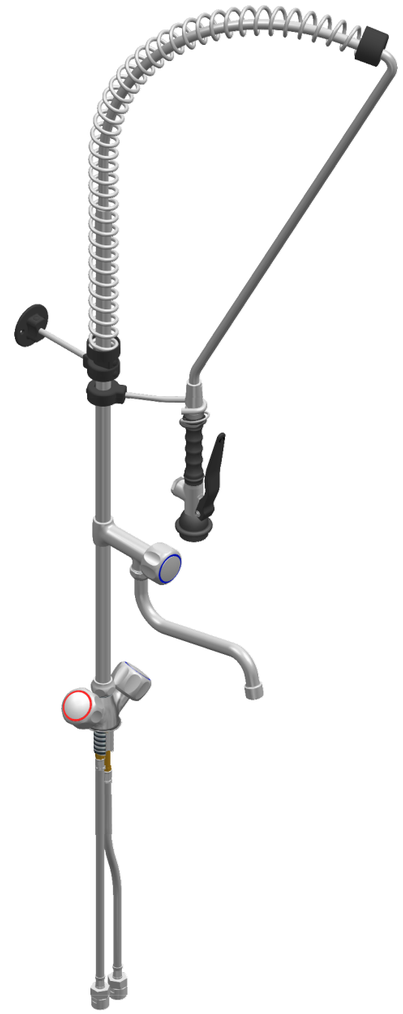

PORTATA : 12 L/min a 3,5 BAR solo dalla doccia
14 L/min a 3,5 Bar solo dalla bocca di erogazione
18 L/min a 3,5 BAR doccia+ bocca di erogazione aperte assieme

foro fissaggio a lavello: ø27 mm

Quote senza tolleranza secondo norma **UNI-EN-22768-1-m**	DENOMINAZIONE GRUPPO DOCCIA PRELAVAGGIO MONOFORO CON CANNA "S" GIREVOLE A META' ASTA, MANIGLIA ROTONDA E DOCCIA BASIC E VALVOLE DI NON RITORNO	CODICE R01B1020111
FORMATO A3 — Proiezione Europea		PESO 4,46 Kg
DATA 11-09-2018	SCALA 1:8	
DISEGNATO PICCOLO M.		
APPROVATO PICCOLO M.		

DISEGNO ESEGUITO CON CAD - VIETATE LE MODIFICHE MANUALI

Rev. 01 - 15/03/2022